GB J CN RUS TR

DUNGS®
Combustion Controls

EU Declaration of conformity / EU 適合宣言 / 欧盟符合性声明 / Декларация соответствия требованиям ЕС / Uygunluk Beyanı

Product / 製品 / 产品 / Продукт / Ürün	**GasMultiBloc®** **MBE-...**
Multifunctional control consisting of VB, VD, PS / VB、VD、PSで構成される多機能制御機器 / 多层调节器由 VB、VD、PS 构成。/ Многофункциональное устройство управления, состоит из VB, VD, PS / VB, VD, PS bileşenlerinden oluşan çoklu ayar cihazı	
Manufacturer / メーカー / 制造商 / Производитель / Üretici	**Karl Dungs GmbH & Co. KG · Karl-Dungs-Platz 1 · 73660 Urbach/Germany**

certifies herewith that the products named in this overview were subjected to an **EU-Type Examination (production type)** and meet the essential safety requirements:

- **EU-Gas Appliances Regulation (EU) 2016/426**
- **EU-Pressure Equipment Directive “2014/68/EU”**
- **EMC Directive “2014/30/EU” (emissions according to EN 55022 Class B)**
- **Low-Voltage Directive “2014/35/EU”**
- **RoHS Directive 2011/65/EU, as amended by (EU) 2025/2364**

as amended.

All of the components certified according to the Pressure Equipment Directive are equipment parts with safety function.
In the event of an alteration of the equipment not approved by us this declaration loses its validity.
The object of the declaration described above conforms with the relevant Union harmonisation legislation.
This declaration of conformity is issued under the sole responsibility of the manufacturer.

これにより、この概要に記載されている製品がEU型式検査（製品型式）を受けており、以下の基本的な安全要件を満たしていることを保証します。

- **EUガス機器規制 (EU) 2016/426**
- **EU圧力機器指令 2014/68/EU**
- **EMC指令 2014/30/EU (EN 55022 Class Bに準拠したエミッション)**
- **低電圧指令 2014/35/EU**
- **RoHS指令 2011/65/EU, EU 2025/2364により改正されたもの**

現在有効なバージョン。

圧力機器指令によって認証された全ての機器は安全機能をもった機器部品です。

弊社が承認しない機器変更が行わえる場合、この宣言はその有効性を失うことになります。

上記宣言の目的は関連する欧州整合化法令に対応しています。

この適合宣言は、メーカー単独の責任の下で発行されます。

特此声明，本概览中提及的产品已经过**欧盟型式检验**，且符合有效版本：

- **欧盟燃气设备条例 (EU) 2016/426**
- **欧盟压力设备指令 2014/68/EU**
- **EMV指令2014/30/欧盟 (根据EN 55022 B级排放)**
- **低压指令2014/35/欧盟**
- **RoHS 指令 2011/65/EU，經 (EU) 2025/2364 修訂**

中的基本安全要求。

根据压力设备指令批准的所有组件都是具有安全功能的设备部件。
如未经批准而对设备进行更改，将导致本声明失效。
上述声明的主题对应于相关的欧盟统一法规。
制造商对本一致性声明负全部责任。

настоящим подтверждает, что все продукты в настоящем перечне прошли **испытание типового образца по требованиям ЕС (далее — «Испытание»)** и отвечают следующим нормам безопасности:

- **Постановление ЕС о газовом оборудовании (ЕС) 2016/426**
- **Директива ЕС по оборудованию, работающему под давлением 2014/68/ЕС**
- **Директива по электромагнитной совместимости 2014/30/ЕС (выбросы в соответствии с EN 55022, класс B)**
- **Директива по низковольтному оборудованию 2014/35/ЕС**
- **Директива RoHS 2011/65/ЕС, с поправками, внесенными Регламентом (ЕС) 2025/2364**

в действующей редакции.

Все компоненты, допущенные в соответствии с Директивой ЕС по оборудованию, работающему под давлением, являются элементами оборудования с функцией обеспечения безопасности.
В случае внесения в прибор несанкционированных нами изменений данная декларация теряет силу.
Вышеуказанный предмет декларации соответствует гармонизированным правовым предписаниям ЕС.
Производитель несет единоличную ответственность за выдачу настоящей декларации соответствия.

Yukarıda adı geçen üretici, bu genel bakışta belirtilen ürünlerin **AT tip incelemesine** tabii tutulduğunu ve aşağıda belirtilen güncel yönetmeliklerinin:

- **AT Gaz Yakan Cihazlar Yönetmeliği (AT) 2016/426**
- **AT Basınçlı Ekipmanlar Yönetmeliği 2014/68/AT**
- **Elektromanyetik Uyumluluk Yönetmeliği 2014/30/AT (EN 55022 Sınıf B’ye göre emisyonlar)**
- **Belirli Gerilim Sınırları İçin Tasarlanan Elektrikli Ekipman İle İlgili Yönetmelik 2014/35/AT**
- **(EU) 2025/2364 sayılı düzenleme ile değiştirilen 2011/65/EU sayılı RoHS Direktifi**

önemli güvenlik gerekliliklerine uygunluğunu beyan ediyor.

Basınçlı Ekipmanlar Yönetmeliği uyarınca kullanılmasına müsaade edilen tüm bileşenler, emniyet fonksiyonlu donanım parçalarıdır.
Cihazda, firmamız tarafından onaylanmamış değişikliklerin yapılması halinde bu uygunluk beyanı geçerliliğini kaybeder.
Uygunluk beyanına konu olan yukarıda adı geçen ürün, Avrupa Birliği’nin geçerli yasal uyumlaştırma yönetmeliklerine uygundur.
Bu uygunluk beyanının hazırlanmasından tek başına üretici sorumludur.

Specified requirements of the EU-Type Examination (production type) **EU型式検査の検査要綱（製品型式）** **欧盟型式检测的检测依据** **Основание для испытания типового образца по требованиям ЕС (далее — «Испытание»)** **AT Tip İncelemesi esasları (Tip incelemesi)**	EN 126 ISO 23551-8 EN 161 ISO 23551-1 EN 88-1 ISO 23551-2 EN 88-3 EN 13611 ISO 23550	
Term of validity/attestation **有効期間/証明書** **有效期/证明** **Срок действия/свидетельство** **Geçerlilik süresi/Sertifika**	**2036-02-17** **CE0036**	**2036-02-26** **CE-0123CT1191**
Notified Body **認証機関** **认证机构** **Уполномоченный орган** **Yetkili kuruluşlar**	**2014/68/EU** **TÜV SÜD Industrie Service GmbH** Westendstraße 199 D-80686 München Germany Notified Body number: 0036	**(EU) 2016/426** **TÜV SÜD Product Service GmbH Zertifizierstellen** Ridlerstraße 65 D-80339 München Germany Notified Body number: 0123
Monitoring of the QA system **QSシステムの監視** **监控 QS 系统** **Контроль QSсистемы** **QS sisteminin denetimi**	Conformity process adopted: Module B+D 選択した適合手順：モジュール B+D 选择的合规流程：模块 B+D Выбранная схема сертификации соответствия: модуль B + D PSeçilen uygunluk yöntemi: Modül B+D	

B. Sc. MBA Simon P. Dungs,
Chief Operating Officer / 経営責任者 / 总经理 / Директор / Genel Müdür
Urbach, 2026-08-18

#279365

MC • Edition 2026.08 • Nr. 279 365

VD-R & PS-...
Mounting / 組立 / 安装 / Монтаж / Montaj

1. Gas pressure regulation is possible with VD-R and PS pressure sensor only. **The output pressure must always be monitoried by a max. pressure switch (GW_{max}), see instruction number #290274.**
2. **Select sensor position so that a representative pressure is recorded. Recommendation: 5 x DN after the valve. Pipe fitting with female thread size ¼, mount sensor with sealing ring, observe torque, figure 2!**
3. The pressure sensor includes a vent limiter according to UL 353 and ANSI Z21.18/CSA 6.3 and EN 13611. No venting required in locations where vent limiters are accepted by the jurisdiction.
4. Only PS pressure sensors specified by DUNGS are authorised to be connected to the VD-R's M12 interface.
5. Only PS cables specified by DUNGS (page 44) are authorised to be used to connect the PS to the VD-R. Max. cable length 3 m, max. torque 0,6 Nm.

1. ガス圧力調整は、VD-Rおよび圧力センサーPSでのみ可能です。**出口圧力は常に最大圧力スイッチ（GW_{max}）で制限する必要があります（説明書の#290274を参照）。**
2. 代表的な圧力が検知されるようにセンサ位置を選択します。推奨: バルブに応じて5 x DN。**雌ねじ G¼付きの配管ニップル、シーリング付きセンサーの取付け、図2に指定されたトルクに従ってください！**
3. 圧力センサーには、UL 353、ANSI Z 21.18/CSA 6.3およびEN 13611に準拠した漏れ制限ノズルが含まれています。
4. VD-RのM12インターフェースには、DUNGSが指定した圧力センサーPSのみが接続可能です。
5. PSをVD-Rに接続するには、DUNGSで指定されたケーブル（44ページ）のみ使用できます。最大ケーブル長3 m、最大トルク0.6 Nm。

1. 只能通过 VD-R 和压力传感器 PS 进行气压调节。**必须始终通过一个最大压力监控器（GW_{max}）限制输出压力，参见说明 #290274。**
2. **选择传感器位置，以便记录代表压力。建议：阀门后5 x DN。安装内螺纹为 G¼ 的管路内接头、带密封圈的传感器，注意扭矩，图 2！**
3. 根据 UL 353 和 ANSI Z 21.18/CSA 6.3 和 EN 13611，压力传感器含有一个泄漏限制喷嘴。
4. 仅允许 DUNGS 指定的压力传感器 PS 连接到 VD-R 的 M12 接口上。
5. 将 PS 连接到 VD-R 上时，仅允许使用 DUNGS 指定的电缆（第 44 页）。最大电缆长度 3 m，最大扭矩 0.6 Nm。

1. Регулирование давления газа возможно только с помощью VD-R и датчика давления PS. **Давление на выходе должно ограничиваться всегда с помощью реле для макс. давления ($GW_{макс.}$), см. инструкцию № 290274.**
2. **Выберите положение датчика таким образом, чтобы регистрировалось показательное значение давления. Рекомендация: 5 x DN после клапана. Установите ниппель для трубопроводов с внутренней резьбой G¼, датчик с уплотнительным кольцом, соблюдайте момент затяжки, рис. 2!**
3. Датчик давления оснащен форсункой ограничения утечки по стандарту UL 353 и ANSI Z 21.18/CSA 6.3 и EN 13611.
4. К разъему M12 VD-R разрешается подключать только указанные в спецификации фирмы DUNGS датчики давления PS.
5. Для подключения PS к VD-R разрешается использовать только указанные в спецификации фирмы DUNGS кабели (стр. 44). Макс. длина кабеля 3 м, макс. момент затяжки 0,6 Нм.

1. Gaz basıncı kontrolü, sadece VD-R ve basınç sensörü PS ile mümkündür. **Çıkış basıncı daima bir maks. basınç denetleyici (GW_{maks}) ile sınırlanmalıdır, bkz. kılavuz #290274.**
2. **Sensör pozisyonunu, temsili basınç algılanabilecek şekilde seçin. Öneri: Valf sonrası 5 adet DN. G¼ içten dişli bağlantılı boru hattı nipeli, sensörü conta ile monte edin, tork değerini dikkate alın, resim 2!**
3. Basınç sensöründe UL 353 ve ANSI Z 21.18/CSA 6.3 ve EN 13611 uyarınca bir kaçak sınırlama ucu bulunur.
4. VD-R'nin M12 arabirimine, sadece DUNGS tarafından öngörülen basınç sensörleri PS bağlanabilir.
5. PS ile VD-R arasındaki bağlantı için sadece DUNGS tarafından öngörülen kabloları (S. 44) kullanın. Maksimum kablo uzunluğu 3 m, maksimum tork 0,6 Nm.

1

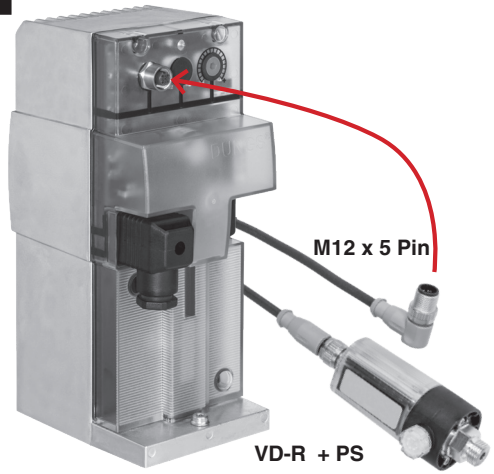

2 [1] Optional/オプション/选配/в качестве опции/opsiyonel

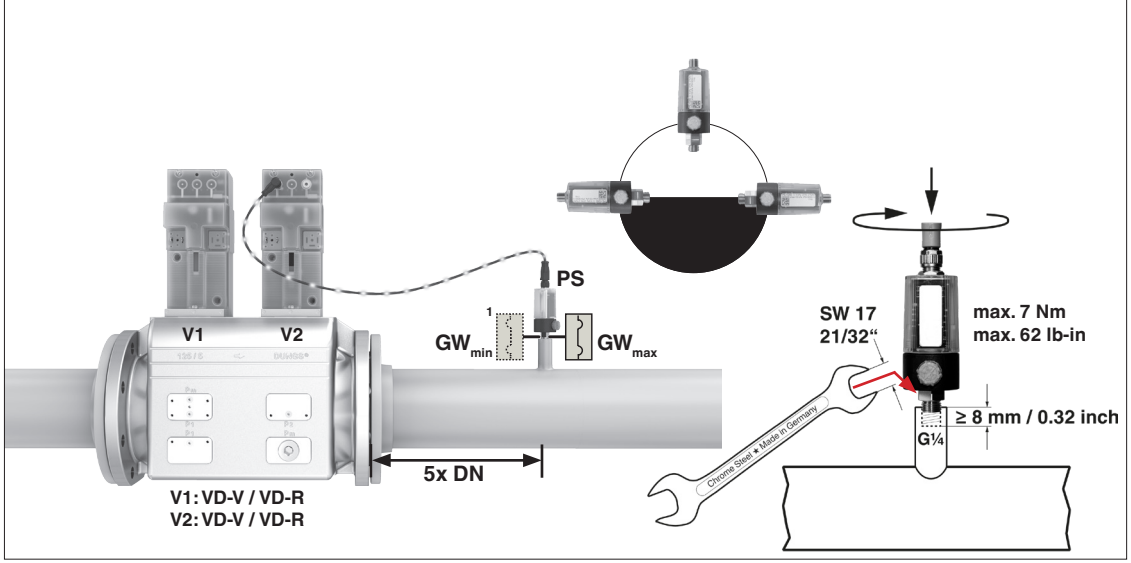

3

Breathing/Impulse connection
通気管路接続/インパルス接続
呼吸/脉冲接口
Дыхательное/импульсное подключение
Hava alma/impuls bağlantısı

Adapter / アダプタ / 适配器 / Адаптер / Adaptör
G¼ - NPT ¼ ➔ p. / ページ / 頁/页 / стр. / s. 5
Vent limiter incoporated.
漏れ保護機能搭載。
泄漏限制装置已集成。
Ограничитель утечки встроен.
Kaçak sınırlaması entegre edilmiştir.

MC • Edition 2026.08 • Nr. 279 365

Adjusting VD-R with PS / PS付きVD-Rの設定 / 调节带有 PS 的 VD-R / Настройка VD-R с PS / PS ile VD-R ayarı

Setting scale is not linear!
Sensors of different pressure ranges available. Output pressure according to sensor‘s measuring range.

Adjust the outlet pressure to the value specified by the burner or equipment manufacturer!

While making outlet pressure adjustments, do not exceed a value that creates a hazardous condition to the burner!

Protect BUS cable against electromagnetic fields!

One PS must be used per VD-R.

Firing chamber pressure control: To keep the burner output constant, a combustion chamber control output of up to 150 mbar can be connected to the breathing opening of the PS Medium: Air or other comparable neutral gases. Differential pressure switch required for monitoring

線形ではありません！
センサーは異なる圧力範囲で取り付けることができます。センサーの測定範囲に応じた出口圧力。

ヒーターメーカーのデータに従って出口圧力の設定をしてください！

出口圧力を設定する場合、危険な動作条件に到達したり超過したりしないでください！

BUSケーブルを電磁場から保護してください！

VD-R あたり 1 台の PS を使用する必要があります。

燃焼室圧力制御:
バーナー出力を一定に保つため、最大150mbarの燃焼室制御出力をPSのブリージング口に接続できる。
媒体：空気または同等の中性ガス。
監視には差圧スイッチが必要

非线性！
传感器可以连接不同压力范围。输出压力视传感器的测量范围而有所不同。

根据加热装置制造商的规定调节输出压力！

进行输出压力设置时，不得达到或超出任何危险运行限制条件！

保护BUS电缆免受电磁场！

每个VD-R必须使用一个PS。

燃燒室壓力控制：
為保持燃燒器輸出恒定，燃燒室控制輸出最高可達 150 mbar，並可連接至 PS 的呼吸開口
介質：空氣或其他可比較的中性氣體。
監控所需的壓差開關

Не линейно!
Возможность установки датчиков с различными диапазонами давления. Давление на выходе в зависимости от диапазона измерения датчика.

Настройка давления на выходе согласно данным производителя системы отопления!

При настройке давления на выходе запрещается достижение или превышение любых опасных условий эксплуатации!

Необходимо защитить кабель шины от влияния электромагнитных полей!

Для каждого VD-R должен использоваться один PS.

Контроль давления в камере сгорания:
Для поддержания постоянной мощности горелки к дыхательному отверстию PS может быть подключен выход управления камерой сгорания до 150 мбар.
Среда: воздух или другие сопоставимые нейтральные газы.
Для контроля требуется дифференциальное реле давления

Doğrusal değil!
Çeşitli basınç aralıklarına sahip sensörler monte edilebilir. Sensörün ölçüm aralığına göre çıkış basıncı.

Isıtıcı üreticisinin verilerine göre çıkış basıncı ayarı!

Çıkış basıncının ayarı sırasında tehlikeli işletim koşulları oluşturulmamalı veya öngörülen işletim koşulları aşılmamalıdır!

BUS kablosunu elektromanyetik alanlara karşı koruyun!

VD-R başına bir PS kullanılmalıdır.

Yanma odası basınç kontrolü:
Brülör çıkışını sabit tutmak için, PS'nin nefes alma açıklığına 150 mbar'a kadar bir yanma odası kontrol çıkışı bağlanabilir
Ortam: Hava veya diğer karşılaştırılabilir nötr gazlar.
İzleme için diferansiyel basınç anahtarı gereklidir

Combinations/組合せ/组合/ Комбинации/Kombinasyonlar			Pressure/プリント/印刷品/ Печать/ Yazdır		
ValveBody	ValveDrive	PressureSensor	$P1_{max}$	P2	P_{max} test (PS)
VB-050 ... VB-150 VB-2L ... VB-6 L +	VD-R… +	PS-0	20 kPa / 200 mbar / 80 "W.C	± 0,5 kPa / ± 5 mbar / ± 2 "W.C	33 kPa / 330 mbar / 132 "W.C
VB-050 VB-2 L +	VD-R… +	PS-10/40	60 kPa / 600 mbar / 240 "W.C	0,4-10 kPa / 4-100 mbar / 1,6-40 "W.C	80 kPa / 800 mbar / 321 "W.C
		PS-50/200	60 kPa / 600 mbar / 240 "W.C	2-50 kPa / 20-500 mbar / 8-200 "W.C	105 kPa / 1 050 mbar / 422 "W.C
VB-065 ... VB-150 VB-2½ L ... VB-6 L +	VD-R… +	PS-10/40	70 kPa / 700 mbar / 280 "W.C	0,4-10 kPa / 4 - 100 mbar / 1,6 -40 "W.C	80 kPa / 800 mbar / 321 "W.C
		PS-50/200	70 kPa / 700 mbar / 280 "W.C	2-50 kPa / 20-500 mbar / 8-200 "W.C	105 kPa / 1 050 mbar / 422 "W.C

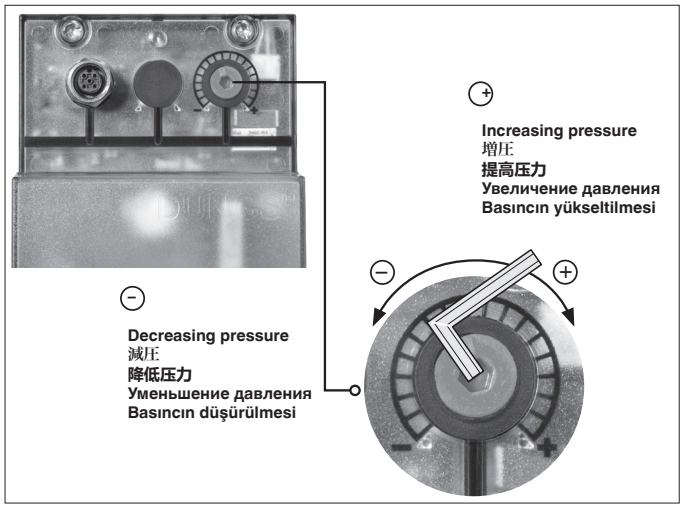

$P1_{max}$
Maximal operating pressure for MBE-…-VR combinations
MBE-...-VRの組み合わせにおける最高使用圧力
MBE-...-VR组合的最大工作压力
Максимальное рабочее давление для комбинаций MBE-...-VR
MBE -...- VR kombinasyonları için maksimum çalışma basıncı

P2
Outlet pressure
出口压力
出口压力
Давление на выходе
Çıkış basıncı

P_{max} test (PS)
Maximal test pressure for PressureSensor
PressureSensorの最大テスト圧力
压力传感器的最大测试压力
Максимальное испытательное давление для PressureSensor
PressureSensor için maksimum test basıncı

Einstellung positiver Ausgangsdruck in Verbindung mit PS-10/40 oder PS-50/200:

PS-10/40またはPS-50/200関連する正の出口圧力の設定：

设置与 PS-10/40 或 PS-50/200 有关的正输出压力：

Настройка положительного давления на выходе в сочетании с PS-10/40 или PS-50/200:

PS-10/40 veya PS-50/200 ile bağlantılı olarak pozitif çıkış basıncı ayarı:

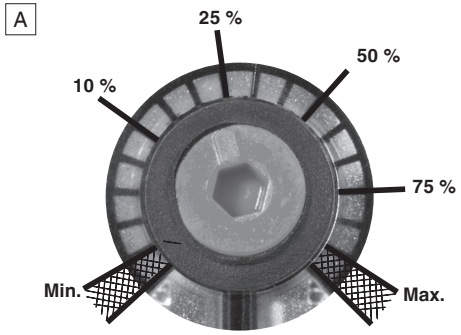

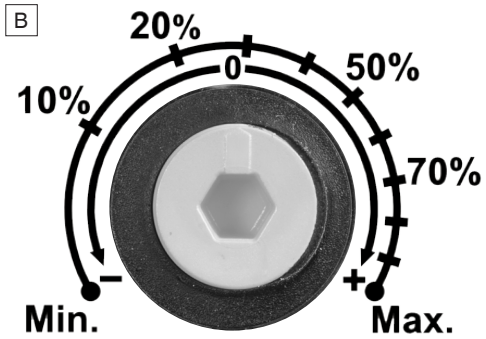

		Outlet pressure / 出口圧 / 输出压力 / Давление на выходе / Çıkış basıncı					
		PS-10/40			PS-50/200		
		kPa	mbar	"W.C.	kPa	mbar	"W.C.
A	Min.	0,4	4,0	1,6	2,0	20,0	8,0
	10%	1,0	10,0	4,0	5,0	50,0	20,0
	25%	2,5	25,0	10,0	10,0	100,0	40,0
	50%	5,0	50,0	20,0	25,0	250,0	100,0
	75%	7,5	75,0	30,1	35,0	350,0	140,0
	Max.	10,0	100,0	40,0	50,0	500,0	200,0
B	Min.	0,4	4,0	1,6	2,0	20,0	8,0
	10%	1,0	10,0	4,0	5,0	50,0	20,0
	20%	2,0	20,0	8,0	10,0	100,0	40,0
	30%	3,0	30,0	12,0	15,0	150,0	60,0
	40%	4,0	40,0	16,0	20,0	200,0	80,0
	50%	5,0	50,0	20,0	25,0	250,0	100,0
	60%	6,0	60,0	24,0	30,0	300,0	120,0
	70%	7,0	70,0	28,0	35,0	350,0	140,0
	80%	8,0	80,0	32,0	40,0	400,0	160,0
	90%	9,0	90,0	36,0	45,0	450,0	180,0
	Max.	10,0	100,0	40,0	50,0	500,0	200,0

Adjusting outlet pressure for zero pressure applications (requires PS-0):

PS-0に関連するゼロ圧力アプリケーションの設定：

设置与 PS-0 有关的零压力应用：

Настройка варианта использования с нулевым давлением в сочетании с PS-0:

PS-0 ile bağlantılı olarak sıfır basınç uygulamasının ayarı:

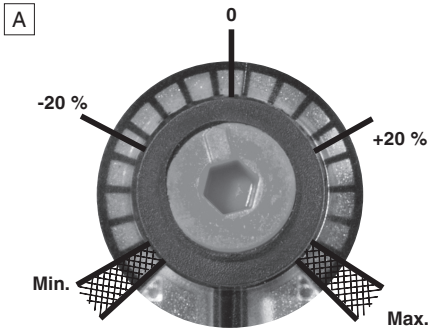

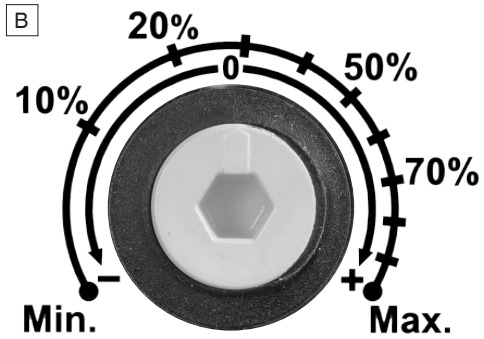

		Offset / オフセット / 偏置 / Смещение / Ofset		
		PS-0		
		kPa	mbar	"W.C.
A	Min.	-0,50	-5,00	-2,00
	-20%	-0,10	-1,00	-0,40
	0	0,00	0,00	0,00
	20%	0,10	1,00	0,40
	Max.	0,50	5,00	2,00
B	„0“	0,00	0,00	0,00
	Min.	-0,50	-5,00	-2,01
	10%	-0,12	-1,20	-0,48
	20%	-0,02	-0,16	-0,06
	30%	0,00	0,01	0,00
	40%	0,03	0,25	0,10
	50%	0,07	0,74	0,30
	60%	0,14	1,40	0,56
	70%	0,22	2,16	0,87
	80%	0,30	3,04	1,22
	90%	0,40	4,00	1,61
	Max.	0,50	5,00	2,01

MC • Edition 2026.08 • Nr. 279 365

Spare parts/Accessoires / スペアパーツ/アクセサリ / 替换件/配件 / Запасные части/принадлежности / Yedek parçalar/Aksesuarlar

Spare parts / Accessoires スペアパーツ / アクセサリ **替换件 / 配件** **Запасные части / принадлежности** **Yedek parçalar / Aksesuarlar**	**Ordering no.** 注文番号 **订单号** **Номер заказа** **Sipariş numarası**	
ValveDrive VD 駆動 VD 驱动器 VD Привод VD Tahrik VD	VD-R-AC VD-R-AC-POC VD-R-DC VD-R-DC-POC	274654 275361 275362 275363
Cable for pressure sensor 圧力センサー用ケーブル 用于压力传感器的电缆 Кабель для датчика давления Basınç sensörü için kablo	1.5 m	276911
Pressure sensor 圧力センサー 压力传感器 Датчик давления Basınç sensörü	PS-0 PS-10/40 PS-50/200	275265 275263 275264
Adapter プラグ 插头 Штекер Soket	G¼ - NPT ¼	289169

GB J CN RUS TR

DUNGS®
Combustion Controls

The Pressure Equipment Directive (PED) and the Energy Performance of Buildings Directive (EPBD) require a periodic inspection of heat generators in order to ensure a high degree of efficiency over a long term and, consequently, the least environmental pollution.

It is necessary to replace safety-relevant components after they have reached the end of their designed lifetime:

圧力制御機器ガイドライン (PED) および建造物の総エネルギー効率に関するガイドライン (EPBD)は、高効率での使用を長期的に確保し、それにより環境への負担を軽減させるために発熱機器の定期的点検を要求します。

そのため、安全性に関連するパーツはその使用耐用年数が経過した後に交換する必要があります:

压力设备指令 (PED) 和建筑物能效指令 (EPBD) 中要求定期检查发热器，以确保可以长期高效率的工作，从而降低对环境的影响。

在达到使用寿命后，需要更换与安全相关的部件：

Директива по оборудованию, работающему под давлением (PED), а также директива по энергоэффективности зданий (EPBD) требуют регулярной проверки теплогенераторов для обеспечения высокого КПД и минимальной нагрузки на окружающую среду.

По истечении срока эксплуатации необходимо заменять компоненты, обеспечивающие безопасность.

Basınçlı Ekipmanlar Yönetmeliği (PED) ve Binalarda Toplam Enerji Performansı Direktifi (EPBD) uyarınca, uzun süreli yüksek verimlilik elde etmek ve asgari seviyede çevre kirliliğine yol açmak amacıyla ısıtma cihazlarının düzenli olarak kontrol edilmesi zorunludur.

Çalışma ömürlerini tamamlamış güvenlik açısından önemli bileşenler değiştirilmek zorundadır:

We reserve the right to make modifications in the course of technical development. / 技術進歩の観点から内容を変更する権利を留保します。 / 保留因技术升级进行变更的权利。 / Возможны изменения, вызванные техническим улучшением. / Teknik geliştirme ve iyileştirme amacıyla değişiklik yapma hakkı saklıdır.

Head Offices and Factory
本社住所
通信地址
Фактический адрес
Adres

Karl Dungs GmbH & Co. KG
Karl-Dungs-Platz 1
73660 Urbach, Germany
Phone / 電話 / 电话 /
Телефон / Telefon
+49 7181-804-0
Fax / ファックス / 传真 / Телефакс / Faks
+49 7181-804-166

MC • Edition 2026.08 • Nr. 279 365

Safety relevant components 安全性に関連するパーツ **安全相关组件** **Компоненты, обеспечивающие безопасность** **Güvenlik açısından önemli bileşenler**	**Design-related service life / 設計上による耐用年数 / 设计寿命 / Срок службы, определяемый конструкцией / Yapıya bağlı çalışma ömrü**		**Standard** 規格 **标准** **Стандарт** **Standart**	**Permanent storage temperature** 長期保管温度 **持久储存温度** **Температура для долговременного хранения** **Daimi depolama sıcaklığı**
	Cycle number サイクル数 **循环次数** **Количество циклов** **Döngü sayısı**	**Years** 年数 **年** **Лет** **Yıl**		
Valve proving systems / バルブテストシステム / 阀门检验系统 / Системы контроля клапанов / Valf test sistemleri	250 000	10	EN 1643	0…45 °C 32…113 °F
Gas / ガス / 气体 / Газ / Gaz Pressure sensing device / 圧力スイッチ / 压力开关 / Реле давления / Basınç denetleyici	50 000	10	EN 1854	
Air / 空気 / 空气 / Воздух / Hava Pressure sensing device / 圧力スイッチ / 压力开关 / Реле давления / Basınç denetleyici	250 000	10	EN 1854	
Gas failure switch / ガス不足スイッチ / 缺气开关 / Реле недостатка газа / Gaz eksikliği şalteri	N/A	10	EN 1854	
Automatic burner control system / 燃焼管理 / 燃烧管理器 / Менеджер горения / Ateşleme yöneticisi	250 000	10	EN 298 EN 230	
UV flame sensor[1] / UV 炎センサー[1] / 紫外火焰探测器[1] / Реле контроля пламени в ультрафиолетовой области спектра[1] / UV alev sensörü[1]	N/A	10 000 h[3]	---	
Gas pressure regulators[1] / ガス圧制御機器[1] / 气体压力调节器[1] / Регуляторы давления газа[1] / Gaz basınç ayar cihazları[1]	N/A	15	EN 88-1 EN 88-2	
Gas valve with valve proving system[2] バルブテストシステム付きガスバルブ[2] 带阀门检验系统的燃气阀门[2] Газовый клапан с системой контроля[2] Valf test sistemli gaz valfi[2]	after error detected エラー感知後 检测到错误后 после выявленной ошибки tespit edilen hataya göre		EN 1643	
Gas valve without valve proving system[2] バルブテストシステムなしガスバルブ[2] 不带阀门检验系统的燃气阀门[2] Газовый клапан без системы контроля[2] Valf test sistemi içermeyen gaz valfi[2]	DN ≤ 25 200 000 25 < DN ≤ 80 100 000 80 < DN ≤ 150 50 000	10	EN 161	
Gas/air ratio control systems / ガス空気混合システム / 气-气复合系统 / Газовоздушные комбинированные системы / Gaz-hava oranı kontrol sistemleri	N/A	10	EN 88-1 EN 12067-2	

[1] Decreasing performance on account of ageing / 経年劣化による動作特性の低下 / 老化导致运营性能下降 / Снижение эксплуатационных свойств вследствие старени / Eskime kaynaklı kötüleşen çalışma özellikleri
[2] Gas families II, III / ガスファミリーII, III / 气体族 II、III / Семейства газов II, III / Gaz sınıfları II, III
[3] Operating hours / 運転時間 / 营业时间 / Часы эксплуатации / Çalışma saati
N/A not applicable / 使用不可 / 不适用 / неприменимо / uygulanamaz

Storage periods / 保管期間 / 储存时间 / Время хранения / Depolama süreleri

Storage periods ≤ 1 year do not shorten the design-related service life / **保管期間 ≤ 1** 年は設計上による耐用年数を短縮しません / **储存时间 ≤ 1 年** 不会缩短设计寿命 / **Время хранения ≤ 1 года** не сокращает срок службы, определяемый конструкцией / **≤ 1 yıllık depolama süreleri** tasarıma bağlı hizmet ömrünü kısaltmaz

DUNGS recommends a **maximum storage period of 3 years** / DUNGSは**3年間の最大保管期間**を推奨しています / DUNGS 建议**最长储存时间为 3 年** / DUNGS рекомендует не превышать **максимальное время хранения 3 года** / DUNGS, **maksimum 3 yıllık bir depolama süresi** tavsiye ediyor

DUNGS®
Combustion Controls

MC • Edition 2026.08 • Nr. 279 365